HS-252; HS-253

HS-252							
prędkość na wejściu n_1 [1/min]	prędkość na wyjściu n_2 [1/min]	przełożenie i	moc nominalna P_1 [kW]	moment nominalny M_N [Nm]	moc silnika P_S [kW]	moment na wyjściu M_2 [Nm]	wsp. mocy f
2800*	**384,1**	7,29	2,93	70	**2,2**	**55**	1,27
	250,0	11,2	3,14	115	**3**	**110**	1,05
	212,4	13,18	2,66	115	**2,2**	**95**	1,21
	183,4	15,27	2,30	115	**2,2**	**110**	1,05
	156,2	17,93	1,96	115	**1,5**	**90**	1,28
	138,3	20,25	1,73	115	**1,5**	**100**	1,15
	130,8	21,4	1,64	115	**1,5**	**105**	1,10
	119,3	23,47	1,50	115	**1,1**	**85**	1,35
	101,6	27,55	1,27	115	**1,1**	**100**	1,15
	95,9	29,21	1,20	115	**1,1**	**105**	1,10
	85,2	32,88	1,07	115	**0,75**	**80**	1,44
	73,5	38,12	0,92	115	**0,75**	**95**	1,21
	62,4	44,89	0,78	115	**0,75**	**110**	1,05
	55,6	50,34	0,61	100	**0,55**	**90**	1,11
	47,8	58,58	0,60	115	**0,55**	**105**	1,10
	36,2	77,36	0,45	115	**0,37**	**95**	1,21
1400	**192,0**	7,29	1,99	95	**2,2**	**105**	0,90
	125,0	11,2	2,05	150	**2,2**	**160**	0,94
	106,2	13,18	1,74	150	**1,5**	**130**	1,15
	91,7	15,27	1,50	150	**1,5**	**150**	1,00
	78,1	17,93	1,28	150	**1,1**	**130**	1,15
	69,1	20,25	1,13	150	**1,1**	**145**	1,03
	65,4	21,4	1,07	150	**1,1**	**155**	0,97
	59,7	23,47	0,98	150	**0,75**	**115**	1,30
	50,8	27,55	0,83	150	**0,75**	**135**	1,11
	47,9	29,21	0,78	150	**0,75**	**145**	1,03
	42,6	32,88	0,70	150	**0,55**	**120**	1,25
	36,7	38,12	0,60	150	**0,55**	**135**	1,11
	31,2	44,89	0,51	150	**0,37**	**110**	1,36
	27,8	50,34	0,39	130	**0,37**	**120**	1,08
	23,9	58,58	0,39	150	**0,37**	**140**	1,07
	18,1	77,36	0,30	150	**0,25**	**125**	1,20
900	**123,5**	7,29	1,41	105	**1,1**	**80**	1,31
	80,4	11,2	1,45	165	**1,5**	**170**	0,97
	68,3	13,18	1,23	165	**1,1**	**150**	1,10
	58,9	15,27	1,06	165	**1,1**	**170**	0,97
	50,2	17,93	0,90	165	**0,75**	**135**	1,22
	44,4	20,25	0,80	165	**0,75**	**155**	1,06
	42,1	21,4	0,76	165	**0,75**	**165**	1,00
	38,3	23,47	0,69	165	**0,55**	**130**	1,27
	32,7	27,55	0,59	165	**0,55**	**155**	1,06
	30,8	29,21	0,55	165	**0,55**	**165**	1,00
	27,4	32,88	0,49	165	**0,37**	**125**	1,32
	23,6	38,12	0,42	165	**0,37**	**145**	1,14
	20,0	44,89	0,36	165	**0,37**	**170**	0,97
	17,9	50,34	0,28	145	**0,25**	**130**	1,12
	15,4	58,58	0,28	165	**0,25**	**150**	1,10
	11,6	77,36	0,21	165	**0,18**	**140**	1,18

*tylko do pracy dorywczej

HS-253							
prędkość na wejściu n_1 [1/min]	prędkość na wyjściu n_2 [1/min]	przełożenie i	moc nominalna P_1 [kW]	moment nominalny M_N [Nm]	moc silnika P_S [kW]	moment na wyjściu M_2 [Nm]	wsp. mocy f
1400	**27,8**	50,35	0,46	150	**0,37**	**120**	1,25
	25,4	55,22	0,42	150	**0,37**	**130**	1,15
	23,4	59,92	0,39	150	**0,37**	**140**	1,07
	21,3	65,72	0,36	150	**0,37**	**155**	0,97
	19,5	71,78	0,33	150	**0,25**	**115**	1,30
	17,6	79,44	0,29	150	**0,25**	**130**	1,15
	15,2	92,08	0,25	150	**0,25**	**150**	1,00
	14,7	95,03	0,25	150	**0,25**	**155**	0,97
	11,1	126,55	0,20	160	**0,18**	**145**	1,10
	10,5	133,15	0,19	160	**0,18**	**155**	1,03
	9,3	150,18	0,17	160	**0,18**	**175**	0,91
	7,9	177,3	0,14	160	**0,12**	**135**	1,19
	6,7	210,42	0,12	160	**0,12**	**160**	1,00
	6,1	230,79	0,11	160	**0,09**	**130**	1,23
	5,1	272,47	0,09	160	**0,09**	**160**	1,00
	4,3	323,37	0,08	160	**0,06**	**125**	1,28
900	**17,9**	50,35	0,33	165	**0,25**	**125**	1,32
	16,3	55,22	0,30	165	**0,25**	**140**	1,18
	15,0	59,92	0,28	165	**0,25**	**150**	1,10
	13,7	65,72	0,25	165	**0,25**	**165**	1,00
	12,5	71,78	0,23	165	**0,18**	**130**	1,27
	11,3	79,44	0,21	165	**0,18**	**145**	1,14
	9,8	92,08	0,18	165	**0,18**	**165**	1,00
	9,5	95,03	0,17	165	**0,18**	**170**	0,97
	7,1	126,55	0,14	175	**0,12**	**150**	1,17
	6,8	133,15	0,13	175	**0,12**	**160**	1,09
	6,0	150,18	0,12	175	**0,12**	**180**	0,97
	5,1	177,3	0,10	175	**0,09**	**160**	1,09
	4,3	210,42	0,08	175	**0,06**	**125**	1,40
	3,9	230,79	0,08	175	**0,06**	**140**	1,25
	3,3	272,47	0,06	175	**0,06**	**165**	1,06
	2,8	323,37	0,05	175	**0,06**	**190**	0,92

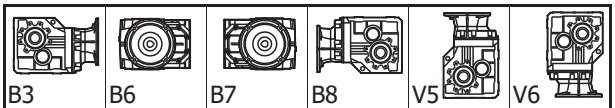

B3	B6	B7	B8	V5	V6	
0.6 Lt	0.75 Lt	0.5 Lt	0.7 Lt	1.1 Lt	0.6 Lt	**HS-252**
0.8 Lt	0.8 Lt	0.6 Lt	0.8 Lt	1.2 Lt	0.7 Lt	**HS-253**
standard		Shell Omala WE 320				

DOPUSZCZALNE OBCIĄŻENIE WAŁÓW [daN]

NAPĘDOWY

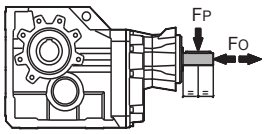

n_1 min^{-1}	HS-252		HS-253	
	F_P	F_O	F_P	F_O
2800	96	19	55	11
1400	120	24	70	14
900	140	28	80	16
500	170	34	95	19

ZDAWCZY

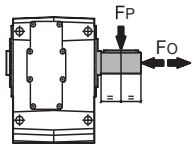

n_2 min^{-1}	F_P	F_O
250	250	50
150	305	60
100	350	70
75	400	80
50	480	96
25	480	96
15	480	96

HS

KACPEREK technika napędowa

HS-252 – 7.8kg HS-253 – 7,9kg

Wersja podstawowa

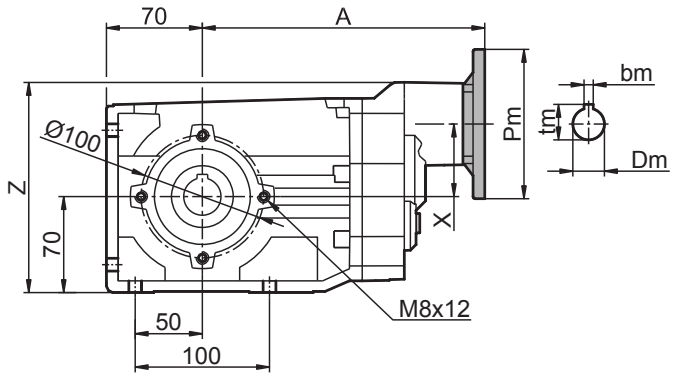

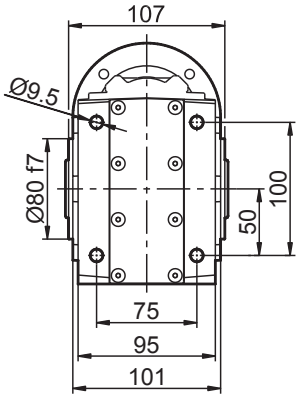

Tuleja zdawcza

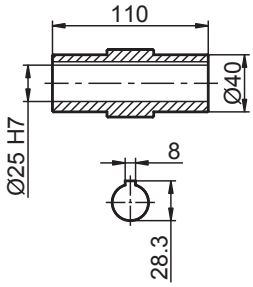

	silnik	Pm	Dm	tm	bm	A	X	Z
HS-252	63B5	140	11	12.8	4	199,5	21.8	147
	71B5	160	14	16	5	197,5	21.8	147
	71B14	105	14	16	5	197,5	21.8	147
	80B14	120	19	21.8	6	199,5	21.8	147
	80B5	200	19	21.8	6	199,5	21.8	147
	90B14	140	24	27.5	8	199,5	21.8	147
	90B5	200	24	27.5	8	199,5	21.8	147
	100/112B14	160	28	31.5	8	214,5	21.8	147
	100/112B5	250	28	31.5	8	214,5	21.8	147
HS-253	56B14	80	9	10,4	3	202,5	51.8	151
	63B14	90	11	12,8	4	205	51.8	151
	63B5	140	11	12,8	4	205	51.8	151
	71B14	105	14	16	5	202,5	51.8	151
	71B5	160	14	16	5	202,5	51.8	151

Wał napędowy

HS-252

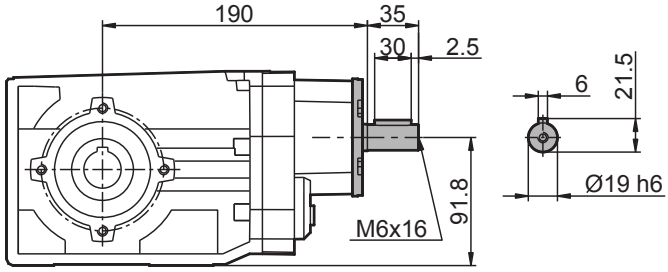

HS-253

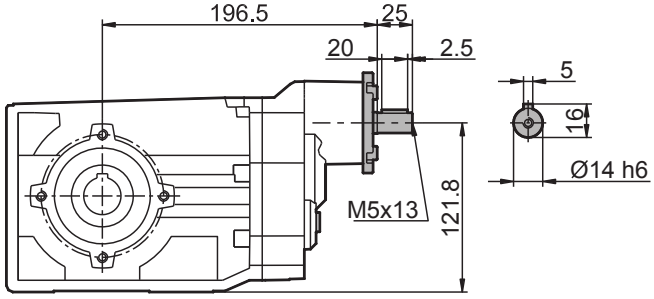

Wał zdawczy

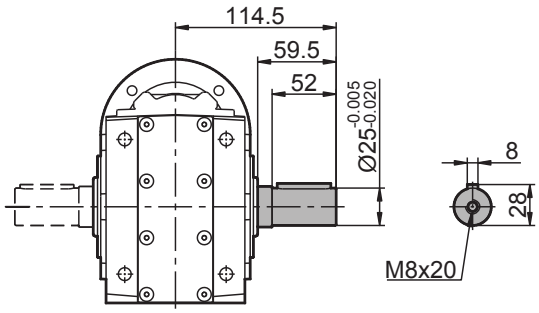

Kołnierz mocowania

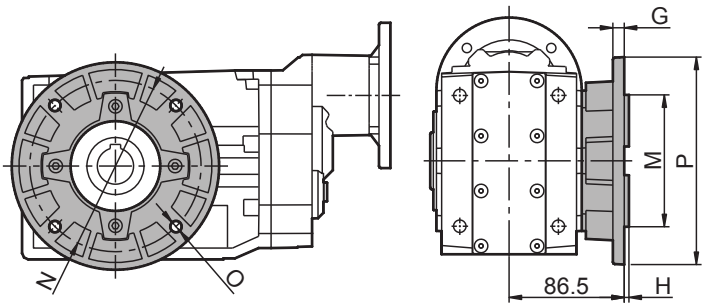

P	M f7	N	O	G	H
160	110	130	9	10	3
200	130	165	11	11	3,5

Ramię reakcyjne

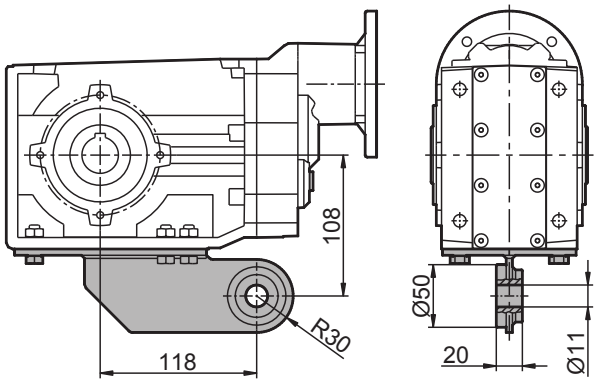

HS