HR-351; HR-352; HR-353

HR-351

prędkość na wejściu n_1 [1/min]	prędkość na wyjściu n_2 [1/min]	przełożenie i	moc nominalna P_1 [kW]	moment nominalny M_N [Nm]	moc silnika P_S [kW]	moment na wyjściu M_2 [Nm]	wsp. mocy f
1400	**507**	2,76	14,4	265	**7,5**	**140**	1,92
	395	3,54	11,6	275	**7,5**	**180**	1,55
	277	5,06	8,6	290	**7,5**	**255**	1,15
	241	5,81	8,5	330	**7,5**	**290**	1,13
	206	6,79	8,4	380	**7,5**	**340**	1,12

HR-352

prędkość na wejściu n_1 [1/min]	prędkość na wyjściu n_2 [1/min]	przełożenie i	moc nominalna P_1 [kW]	moment nominalny M_N [Nm]	moc silnika P_S [kW]	moment na wyjściu M_2 [Nm]	wsp. mocy f
2800*	**426,2**	6,57	13,48	290	**7,5**	**160**	1,81
	370,4	7,56	11,72	290	**7,5**	**190**	1,53
	317,5	8,82	10,74	310	**7,5**	**220**	1,41
	226,0	12,39	10,85	440	**7,5**	**300**	1,47
	196,6	14,24	9,65	450	**7,5**	**350**	1,29
	167,2	16,75	9,12	500	**7,5**	**410**	1,22
	145,5	19,25	7,94	500	**7,5**	**470**	1,06
	128,6	21,78	7,01	500	**5,5**	**390**	1,28
	111,8	25,04	6,10	500	**5,5**	**450**	1,11
	95,8	29,23	5,22	500	**4**	**380**	1,32
	91,4	30,65	4,98	500	**4**	**400**	1,25
	78,3	35,78	4,27	500	**4**	**470**	1,06
	72,6	38,55	3,48	440	**3**	**380**	1,16
	63,2	44,32	3,45	500	**3**	**440**	1,14
	54,1	51,74	2,95	500	**3**	**510**	0,98
	45,9	61,03	1,80	360	**1,5**	**300**	1,20
	39,3	71,25	1,80	420	**1,5**	**350**	1,20
1400	**213,1**	6,57	8,83	380	**7,5**	**320**	1,19
	185,2	7,56	7,88	390	**7,5**	**370**	1,05
	158,7	8,82	7,10	410	**7,5**	**430**	0,95
	113,0	12,39	7,15	580	**7,5**	**610**	0,95
	98,3	14,24	6,43	600	**5,5**	**510**	1,18
	83,6	16,75	6,02	660	**5,5**	**600**	1,10
	72,7	19,25	5,31	670	**5,5**	**690**	0,97
	64,3	21,78	4,70	670	**4**	**570**	1,18
	55,9	25,04	4,09	670	**4**	**660**	1,02
	47,9	29,23	3,50	670	**3**	**570**	1,18
	45,7	30,65	3,34	670	**3**	**600**	1,12
	39,1	35,78	2,86	670	**2,2**	**520**	1,29
	36,3	38,55	2,30	580	**2,2**	**560**	1,04
	31,6	44,32	2,27	660	**2,2**	**640**	1,03
	27,1	51,74	1,98	670	**1,5**	**510**	1,31
	22,9	61,03	1,20	480	**1,1**	**440**	1,09
	19,6	71,25	1,20	560	**1,1**	**510**	1,10
900	**137,0**	6,57	5,98	400	**4**	**270**	1,48
	119,0	7,56	5,32	410	**4**	**310**	1,32
	102,0	8,82	4,78	430	**4**	**360**	1,19
	72,6	12,39	4,83	610	**4**	**510**	1,20
	63,2	14,24	4,34	630	**4**	**580**	1,09
	53,7	16,75	4,04	690	**4**	**680**	1,01
	46,8	19,25	3,57	700	**3**	**590**	1,19
	41,3	21,78	3,15	700	**3**	**670**	1,04
	35,9	25,04	2,74	700	**2,2**	**560**	1,25
	30,8	29,23	2,35	700	**2,2**	**650**	1,08
	29,4	30,65	2,24	700	**2,2**	**690**	1,01
	25,2	35,78	1,92	700	**1,5**	**550**	1,27
	23,3	38,55	1,55	610	**1,5**	**590**	1,03
	20,3	44,32	1,53	690	**1,5**	**680**	1,01
	17,4	51,74	1,33	700	**1,1**	**580**	1,21
	14,7	61,03	0,80	500	**0,75**	**470**	1,06
	12,6	71,25	0,81	590	**0,75**	**550**	1,07

*tylko do pracy dorywczej

HR-353

prędkość na wejściu n_1 [1/min]	prędkość na wyjściu n_2 [1/min]	przełożenie i	moc nominalna P_1 [kW]	moment nominalny M_N [Nm]	moc silnika P_S [kW]	moment na wyjściu M_2 [Nm]	wsp. mocy f
1400	**22,6**	61,89	1,70	675	**1,5**	**600**	1,13
	19,7	71,16	1,48	675	**1,5**	**680**	0,99
	17,0	82,48	1,28	675	**1,1**	**580**	1,16
	14,5	96,29	1,09	675	**1,1**	**680**	0,99
	13,9	100,51	1,05	675	**0,75**	**480**	1,41
	12,1	115,56	0,91	675	**0,75**	**560**	1,21
	11,1	125,96	0,82	665	**0,75**	**610**	1,09
	10,4	134,91	0,78	675	**0,75**	**650**	1,04
	9,5	147,05	0,71	675	**0,55**	**520**	1,30
	8,2	170,44	0,62	675	**0,55**	**600**	1,13
	7,6	184,15	0,57	675	**0,55**	**650**	1,04
	6,8	205,87	0,51	675	**0,37**	**490**	1,38
	5,8	240,34	0,44	675	**0,37**	**570**	1,18
	5,0	279,22	0,37	665	**0,37**	**660**	1,01
	4,3	325,97	0,32	675	**0,25**	**520**	1,30
	3,8	364,41	0,28	665	**0,25**	**590**	1,13
	3,3	425,43	0,25	675	**0,25**	**680**	0,99
	2,9	481,19	0,21	665	**0,18**	**560**	1,19
	2,5	561,76	0,19	675	**0,18**	**650**	1,04
900	**14,5**	61,89	1,15	710	**1,1**	**680**	1,04
	12,6	71,16	1,00	710	**0,75**	**530**	1,34
	10,9	82,48	0,86	710	**0,75**	**620**	1,15
	9,3	96,29	0,74	710	**0,55**	**530**	1,34
	9,0	100,51	0,71	710	**0,55**	**550**	1,29
	7,8	115,56	0,62	710	**0,55**	**630**	1,13
	7,1	125,96	0,55	700	**0,55**	**700**	1,00
	6,7	134,91	0,53	710	**0,37**	**500**	1,42
	6,1	147,05	0,48	710	**0,37**	**540**	1,31
	5,3	170,44	0,42	710	**0,37**	**630**	1,13
	4,9	184,15	0,39	710	**0,37**	**680**	1,04
	4,4	205,87	0,35	710	**0,25**	**510**	1,39
	3,7	240,34	0,29	710	**0,25**	**610**	1,16
	3,2	279,22	0,25	700	**0,25**	**700**	1,00
	2,8	325,97	0,22	710	**0,18**	**580**	1,22
	2,5	364,41	0,19	700	**0,18**	**650**	1,08
	2,1	425,43	0,17	710	**0,12**	**510**	1,39
	1,9	481,19	0,15	700	**0,12**	**570**	1,23
	1,6	561,76	0,13	710	**0,12**	**670**	1,06

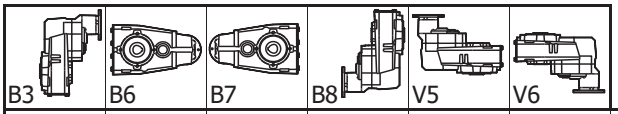

B3	B6	B7	B8	V5	V6	
2.05 Lt	1.25 Lt	1.25 Lt	1.4 Lt	2.05 Lt	1.4 Lt	**HR-351**
2.05 Lt	1.25 Lt	1.25 Lt	1.4 Lt	2.2 Lt	1.4 Lt	**HR-352**
2.3 Lt	1.35 Lt	1.35 Lt	1.55 Lt	2.45 Lt	1.55 Lt	**HR-353**
standard		Shell Omala WE 320				

DOPUSZCZALNE OBCIĄŻENIE WAŁÓW [daN]

NAPĘDOWY

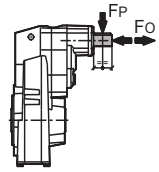

n_1 min^{-1}	HR-352		HR-353	
	F_P	F_O	F_P	F_O
2800	180	36	96	19
1400	225	45	120	24
900	250	50	140	28
500	300	60	170	34

ZDAWCZY

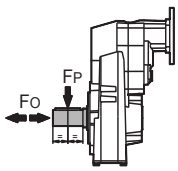

n_2 min^{-1}	F_P	F_O
300	300	60
250	320	64
200	346	69
140	360	72
120	370	74
85	430	86
70	470	94
40	610	122
15	650	130

KACPEREK technika napędowa

HR-351 - 31kg HR-352 – 20.8kg HR-353 – 20.8kg

Wersja podstawowa

HR-351

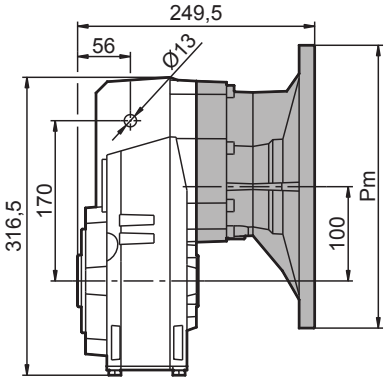

HR-352 HR-353

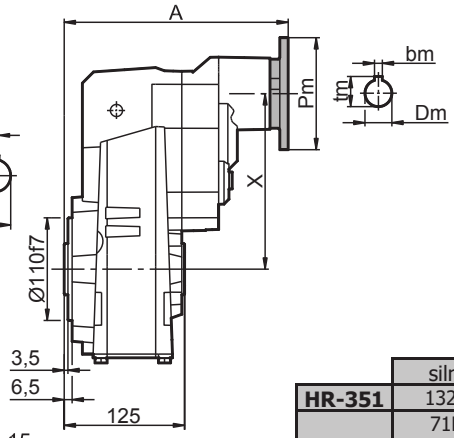

Tuleja zdawcza

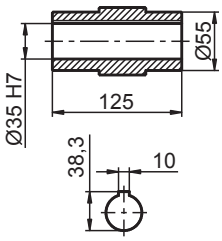

Ramię reakcyjne

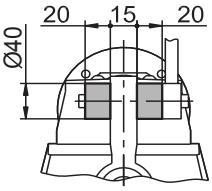

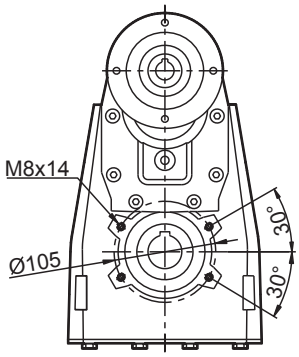

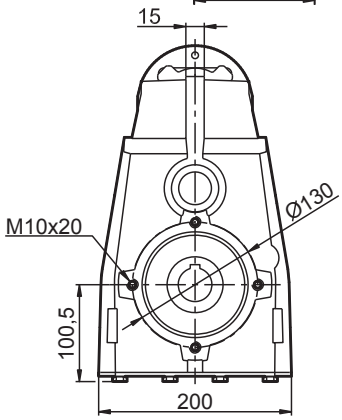

	silnik	Pm	Dm	tm	bm	A	K	X
HR-351	132B5	300	38	41,5	10	-	282,5	-
HR-352	71B5	160	14	16	5	227	260	150
	80B14	120	19	21,8	6	229	262	150
	80B5	200	19	21,8	6	229	262	150
	90B14	140	24	27,5	8	229	262	150
	90B5	200	24	27,5	8	229	262	150
	100/112B14	160	28	31,5	8	238	271	150
	100/112B5	250	28	31,5	8	238	271	150
	132B14	200	38	41,5	10	256	289	150
	132B5	300	38	41,5	10	256	289	150
HR-353	63B5	140	11	12,8	4	239	272	188
	71B14	105	14	16	5	237	270	188
	71B5	160	14	16	5	237	270	188
	80B14	120	19	21,8	6	239	272	188
	80B5	200	19	21,8	6	239	272	188
	90B14	140	24	27,5	8	239	272	188
	90B5	200	24	27,5	8	239	272	188

HR

Wał napędowy

HR-352

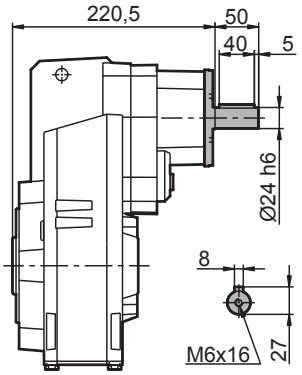

HR-353

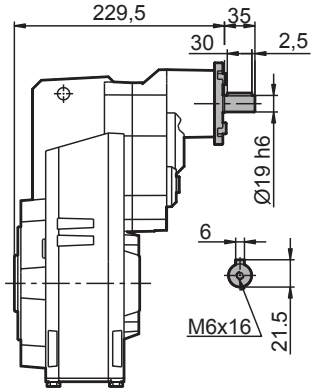

Wał zdawczy

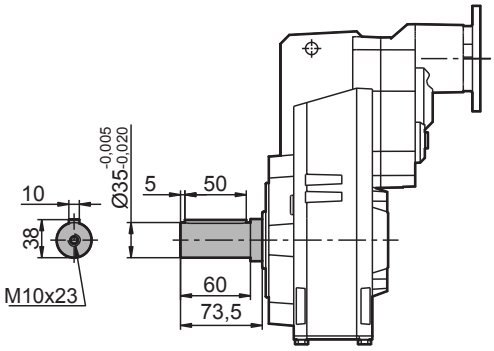

Kołnierz mocowania

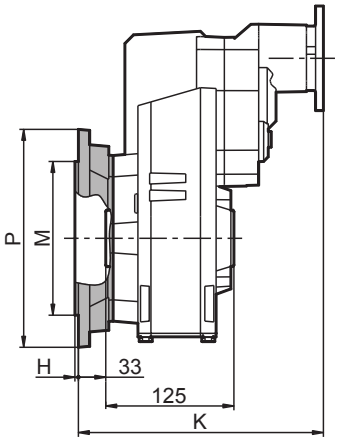

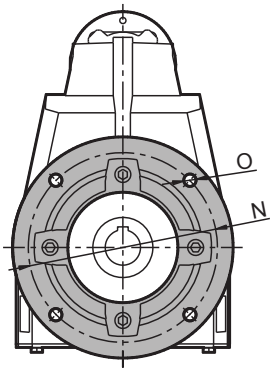

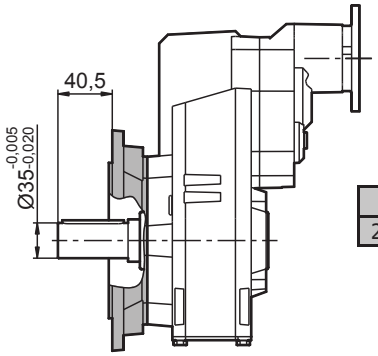

P	M	N	H	O
250	180	215	3	14