HM-281 + MR-140

84kg

	n_1 [1/min]	n_2 [1/min]	i	i_1	i_2	η_d	P_1 [kW]	M_N [Nm]	P_S [kW]	M_2 [Nm]	f
HM-281 + MR-140	1400	**13,22**	105,92	3,31	32	0,53	3,68	**1410**	**3**	**1150**	1,23
		11,13	125,78	3,31	38	0,51	3,25	**1420**	**3**	**1310**	1,08
		10,42	134,39	5,27	25,5	0,65	2,35	**1400**	**2,2**	**1310**	1,07
		10,2	137,92	4,31	32	0,53	2,83	**1410**	**2,2**	**1100**	1,29
		8,55	163,78	4,31	38	0,51	2,49	**1420**	**2,2**	**1250**	1,13
		8,30	168,64	5,27	32	0,53	2,31	**1410**	**2,2**	**1340**	1,05
		6,99	200,26	5,27	38	0,51	2,04	**1420**	**2,2**	**1530**	0,93
		5,73	244,2	7,63	32	0,53	1,60	**1410**	**1,5**	**1320**	1,06
		4,83	289,9	7,63	38	0,51	1,41	**1420**	**1,5**	**1510**	0,94
		4,17	336	10,5	32	0,53	1,16	**1410**	**1,1**	**1340**	1,06
		3,51	399,00	10,5	38	0,51	1,02	**1420**	**1,1**	**1530**	0,93
		2,61	535,5	10,5	51	0,44	0,83	**1330**	**0,75**	**1210**	1,10
		2,30	609,00	10,5	58	0,4	0,71	**1180**	**0,55**	**910**	1,29
		1,71	819,0	10,5	78	0,37	0,55	**1140**	**0,55**	**1140**	1,00
		1,42	987,0	10,5	94	0,33	0,45	**990**	**0,37**	**820**	1,20
		1,13	1239	10,5	118	0,29	0,35	**880**	**0,37**	**940**	0,94

H+
MR

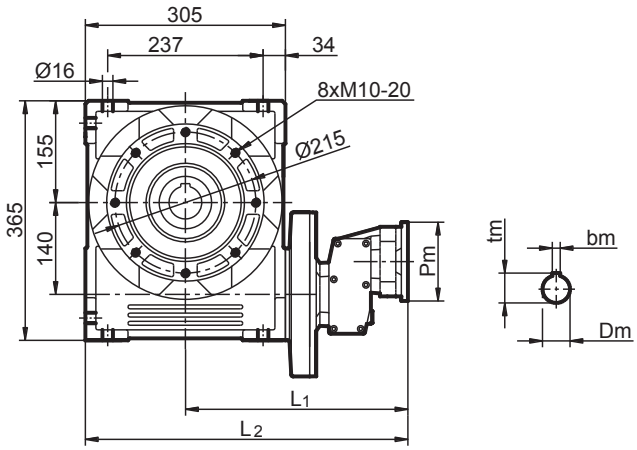

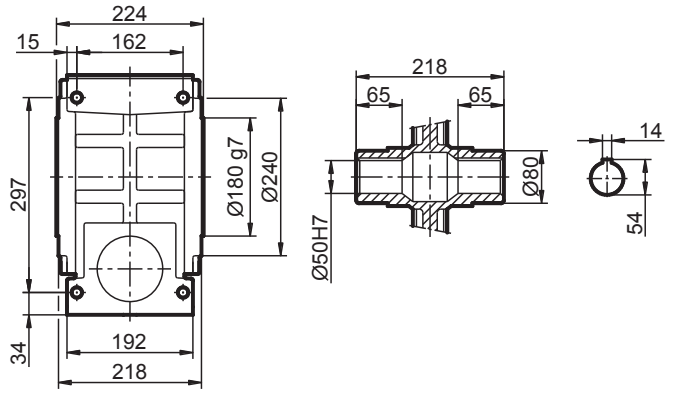

kołnierz silnikowy						
silnik	Pm	Dm	bm	tm	L1	L2
71B5	160	14	5	16	340	455
80B14	120	19	6	21,8	342	457
80B5	200	19	6	21,8	342	457
90B14	140	24	8	27,3	342	457
90B5	200	24	8	27,3	342	457
100/112B14	160	28	8	31,5	351	466
100/112B5	250	28	8	31,5	351	466

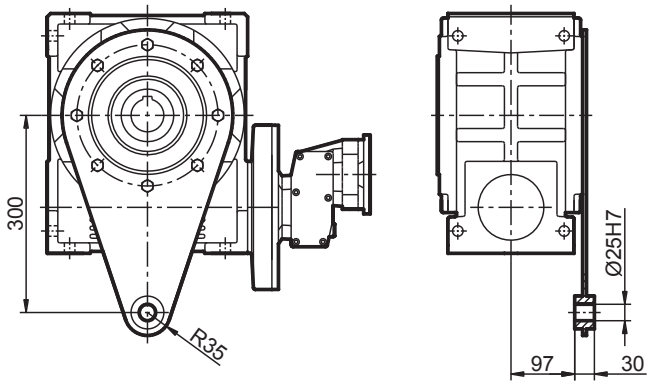

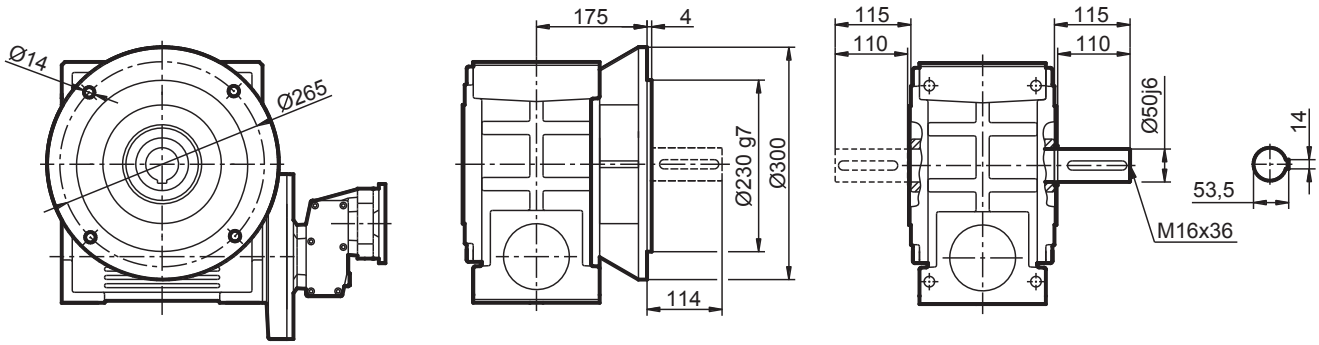

KACPEREK
technika napędowa